Electrolux PROFESSIONAL

Szatkownice do warzyw
Szatkownica do warzyw TrinityPro, zmienna prędkość

Nr pozycji

Nr modelu

Nazwa

Nr SIS

AIA #



602150 (VGSUS) Szatkownica do warzyw TrinityPro bez tarcz. Zmienna prędkość 500 – 1200 obrotów na min.

Podstawowa charakterystyka

- Szatkownica do warzyw jest do krojenia plasterków, rozdrabniania do wiórków i słupków, krojenia w kostkę i do frytek.
- Popychacz w kształcie półksiężyca (pojemność 1,25 lit.) w nadstawce są 2 wąskie podajniki do długich warzyw (Ø 25 mm i Ø 55 mm).
- Doskonale kształty ciecia z możliwością pełnego załadowania dzięki opatentowanemu projektowi mechanizmu popychacza.
- Duzy otwór wyjściowy z wysoką strefą pomieści GN pojemnik o wysokości do 200 mm.
- Model z ciągłym napełnianiem popychacza.
- Funkcja pulsowania do łatwego szatkowania i cięcia.
- Ergonomiczny projekt dźwigni dla leworęcznej i praworęcznej obsługi.
- Funkcja bezpieczeństwa obsługi, tarcza szatkownicy automatycznie zatrzyma się przy podnoszeniu dźwigni.
- W ofercie do zamówienia dodatkowego jest szeroka gama różnych tarcz do szatkownicy. (średnica 175 mm)
- Wszystkie części mające kontakt z żywnością są w pełni demontowalne bez użycia narzędzi i nadają się do mycia w zmywarce.
- Płaski i wodoodporny panel sterowania z przyciskiem włącznika/wyłącznika i funkcją pulsacyjną.
- Wydajność dla restauracji do 100 miejsc konsumerskich.
- Czterogwiazdkowy certyfikat ErgoCert projektu ergonomicznego i prostego używania urządzenia.
- Wysoka elastyczność pracy dzięki zmiennej prędkości na 5-ci poziomach (500 – 1200 obrotow na min.).

Konstrukcja

- Niewielki kształt, prosta manipulacja i magazynowanie
- Płaski, dotykowy wodoszczelny panel sterowania. Zabezpieczenie IP55 dla elektrycznych elementów sterowniczych, oraz zabezpieczenie IPX5 dla całej maszyny.
- Główny wyłącznik ON/OFF jest od tylu urządzenia.
- Asynchroniczny silnik przemysłowy, bezszczotkowy, dla zapewnienia wysokiej niezawodności i cichego działania. Wał silnika ze stali nierdzewnej.
- Moc silnika 750 W
- Wyprodukowano na podstawie dyrektywy UE i UK bezpieczeństwa żywności. Wszystkie materiały w kontakcie z żywnością są

APROBATA

zupełnie bez składników BPA.

- Urządzenie spełnia dyrektywy UE, UK oraz międzynarodowe normy ochrony zdrowia i bezpieczeństwa pracy.

Uwzględnione akcesoria

- 1 x Tarcza - ejektor PNC 650232

Firma zastrzega sobie prawo wprowadzenia zmian w produktach bez wcześniejszego powiadomienia. Wszystkie informacje są prawidłowe na czas wydruku.

Szatkownice do warzyw
Szatkownica do warzyw TrinityPro, zmienna prędkość

Przód

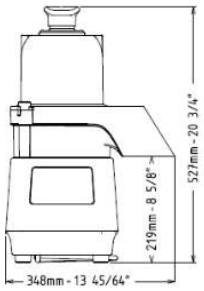

Bok

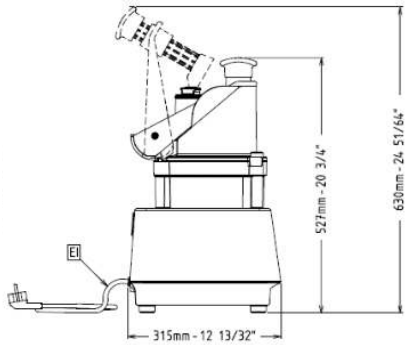

EI = Złącze elektryczne

Góra

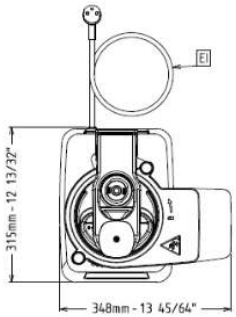

Elektryczne

Napięcie zasilania:	220-240 V/1N ph/50/60 Hz
Moc całkowita:	0.75 kW

Zdolność:

Zdolność (do):	150 kg/cykl

Kluczowe informacje:

Wymiary zewnętrzne, szerokość:	348 mm
Wymiary zewnętrzne, głębokość:	315 mm
Wymiary zewnętrzne, wysokość:	527 mm
Ciężar netto:	15 kg
Ciężar wysyłkowy:	17.5 kg

Firma zastrzega sobie prawo wprowadzenia zmian w produktach bez wcześniejszego powiadomienia. Wszystkie informacje są prawidłowe na czas wydruku.

2026.11.20